Användarmanual

B700 Rotationsgrind

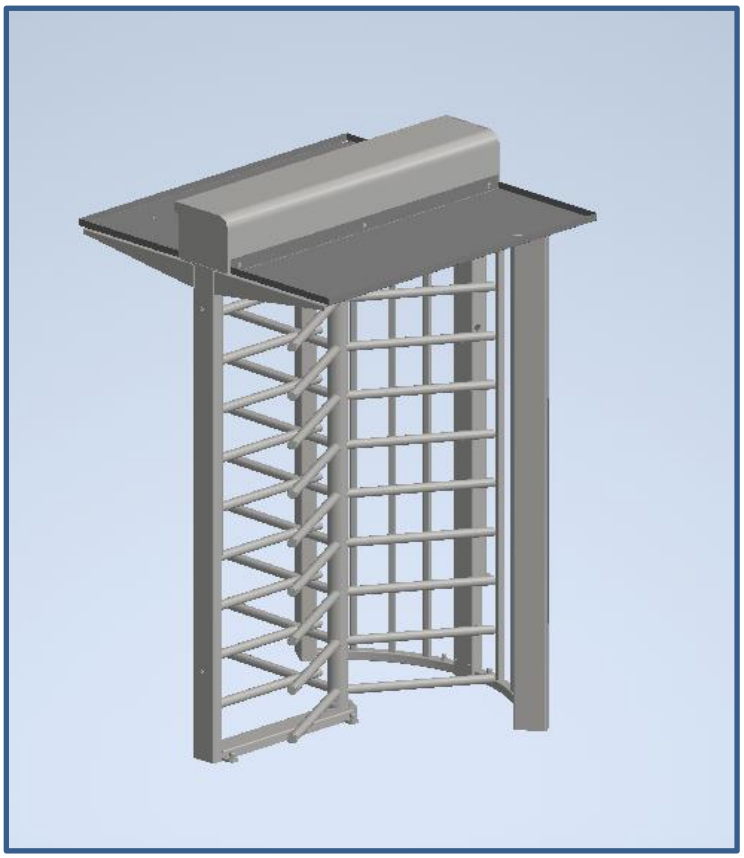

Var god läs användarmanualen innan produkten tas i bruk för första gången! Följ anvisningarna i manualen och förvara den på en lättillgänglig plats för framtida referens eller för nästa ägare.

SE - Översättning av originalmanual - 1.3 | 2022

INNEHÅLL

FÖRORD **5**

1 ÖVERSIKT **6**

1.1 TILLVERKARE/ÅTERFÖRSÄLJARE 6
1.2 SERVICE/UNDERHÅLL 6
1.3 DEFINITIONER ANVÄNDARE/OPERATÖR/TEKNIKER 6
1.4 AVSEDD ANVÄNDNING/TILLÄMPNING 7
1.5 ÖVERENSSTÄMMELSE MED EUROPEISKA DIREKTIV 7
1.6 LEVERANS 7
1.7 LEVERANS AV ROTATIONSGRINDEN 8

2 SÄKERHET **8**

2.1 FÖRKLARING AV SYMBOLER 8
2.2 ALLMÄNNA SÄKERHETSANVISNINGAR 8
2.3 AVSEDD ANVÄNDNING 9
2.4 SÄKERHET VID ANVÄNDNING 9
2.5 SÄKERHET UNDER INSTALLATION, UNDERHÅLL OCH NEDMONTERING 9

3 DRIFT **10**

3.1 IN-/UTPASSERING - NORMAL ANVÄNDNING 10
3.2 IN-/UTPASSERING ROTATIONSGRIND – STRÖMAVBROTT (FRIVILLIG) 10

4 BESKRIVNING **12**

4.1 B700 ROTATIONSGRIND 12

5 ANVÄNDNING AV UTRUSTNINGEN **13**

5.1 STYRNING MED TRYCKKNAPPAR 13
5.2 SYSTEM MED KORTLÄSARE 13
5.2.1 Allmänt *13*
5.2.2 Tid som grinden är öppen *13*
5.2.3 Passeringstid *13*
5.2.4 Kortläsare utan feedback *14*
5.2.5 Kortläsare med feedback *14*
5.3 ÅTERLÅSNING TIMER 15
5.4 ELEKTRISK ISOLERING 15

6 TEKNISKA DETALJER **16**

6.1 KONTROLLPANEL 16
6.2 MEKANISK KONSTRUKTION OCH DRIFT 16
6.2.1 HUVUDMEKANISM *17*
6.3 PNP NÄRHETSBRYTARE 18
6.4 PROGRAMMERBAR KONTROLLER 18
6.4.1 Kontrollogik *19*
6.4.1.1 Standard Logic 19
6.4.1.2 Stadia logic 20

6.4.1.3 Tripod logic 20
6.4.1.4 TEAMCARD™ Logic 20
6.5 KONTROLLER PARAMETRAR VARIABLER 21
6.5.1 NORMALT STÄNGD FEEDBACK ("NC FEEDBACK") 21
6.5.2 TIDIG FEEDBACK ("EARLY FEED") 22
6.5.3 HOLD OPEN LOGIC 22
6.5.4 FULEX LOGIC 23
6.6 STRÖMTILLFÖRSEL 23
6.6.1 STRÖMTILLFÖRSEL - STANDARD 23
6.7 FELSÖKNING 24
7 UNDERHÅLL 24
7.1 ALLMÄNT 24
7.2 RUTINUNDERHÅLL 25
7.2.1 HALVÅRLIGT UNDERHÅLL 25
7.2.2 ÅRLIGT UNDERHÅLL 25
8 NEDMONTERING OCH KASSERING 26
9 RESERVDELAR 26
10 TEKNISKA DATA 27
10.1 B700 ROTATIONSGRIND 27
10.2 ELEKTRISKA DATA 27
BILAGA A: FÖRSÄKRAN OM ÖVERENSSTÄMMELSE DOP/DOC 28

FÖRORD

Med hjälp av denna användarmanual kan rotationsgrinden användas och underhållas på rätt sätt. Möjliga alternativ beskrivs kortfattat. I kapitlet ”Användning” beskrivs drivenheten. Där förklaras bland annat hur man kan ändra olika inställningar. Kapitlet ”Underhåll” är mycket viktigt. Genom att underhålla rotationsgrinden på rätt sätt kan den användas problemfritt under en lång tid.

Var god läs denna användarmanual omsorgsfullt innan rotationsgrinden tas i bruk.

Förvara manualen på en lättillgänglig plats för framtida referens. Denna manual är avsedd för operatören av rotationsgrinden. Installatören har en egen manual för montering och installation.

Installatören använder ett installationsschema för den aktuella drivenheten och arbetar enligt gällande normer och föreskrifter. Vid störningar måste en certifierad tekniker från Heras anlitas. Ett anslutningsschema finns på baksidan av detta dokument.

1 ÖVERSIKT

1.1 TILLVERKARE/ÅTERFÖRSÄLJARE

Tillverkare: Heras BV
Hekdam 1, 5688 JE Oirschot
Nederland
Tel.: +31(0)499-551255
www.heras.com

Teknisk konstruktionsfil: Chef vid Heras B.V., PD-avdelningen

1.2 SERVICE/UNDERHÅLL

Vid eventuella problem eller fel, var god kontakta:

Heras Nederländerna	Telefon	+31(0) 499 551 255
Heras Tyskland	Telefon	+49 (0)1805 437277
Heras UK	Telefon	+44(0) 1302 364 551
Heras Frankrike	Telefon	+33(0) 3 88 067 000
Heras Norge	Telefon	+47(-) 22 900 555
Heras Sverige	Telefon	+46(0) 77 1506050

1.3 DEFINITIONER ANVÄNDARE/OPERATÖR/TEKNIKER

Användare: Personer som använder grinden.

Operatör: En användare som känner till alla säkerhetsaspekter som beskrivs i den här manualen. Operatörer får inte, utan särskilt tillstånd, utföra installationsarbeten för grinden.

Tekniker: En tekniker är en installatör från Heras (eller en tekniker som är anställd av kunden och som har fått skriftligt tillstånd från Heras) som är behörig att utföra tekniska verksamheter på grinden.

1.4 AVSEDD ANVÄNDNING/TILLÄMPNING

Säker användning av systemet kan endast garanteras om det monteras och underhålls korrekt och om dessa verksamheter utförs av en behörig/kvalificerad tekniker, samt i överensstämmelse med användarmanual, loggbok, inspektions- och underhållslistor.

En kvalificerad person är enligt EN 12604 en person med erfordrad utbildning, tillräcklig kunskap och praktisk erfarenhet för att korrekt och säkert kunna montera, testa och underhålla rotationsgrinden.

1.5 ÖVERENSSTÄMMELSE MED EUROPEISKA DIREKTIV

Installationen överensstämmer med följande EU-direktiv/förordningar:

EU	2014/35/	EU	Lågspänningsdirektivet
EU	2014/30/	EU	EMC-direktivet (elektromagnetisk kompatibilitet)

UK	Föreskrifter om elektrisk utrustning för lågspänning (säkerhet) 1989
UK	Regler om elektromagnetisk kompatibilitet 2016

För denna produkt är en prestandaförklaring (DOP) och deklaration om överensstämmelse (DoC) obligatorisk. Produktens DoP/DoC bifogas i Bilaga A.

1.6 LEVERANS

Rotationsgrinden måste installeras, anslutas, ställas in och tas i drift av en installatör eller tekniker som också ansluter och programmerar eventuella tillbehör. Grindens drivenhet är inställd för de alternativ/tillbehör som användaren beställt. Relevanta alternativ beskrivs när grinden överlämnas till användaren.

Man kan naturligtvis också lägga till alternativ/tillbehör senare. Kontakta din leverantör för mer information.

Rotationsgrindarna testas alltid fullständigt innan de levereras.

1.7 LEVERANS AV ROTATIONSGRINDEN

Efter installation och idrifttagning, av en Heras' tekniker eller en tekniker som utbildats av Heras, måste höljet till grinden förseglas. Det görs för att förhindra obehörig åtkomst.

2 SÄKERHET

2.1 FÖRKLARING AV SYMBOLER

Varning:	För att förhindra personskador, följ nedanstående säkerhetsanvisningar.
Observera:	För att förhindra materiella skador, följ nedanstående säkerhetsanvisningar.
Information:	Följs av mer information eller en hänvisning till andra dokument.
Varning:	Klämrisk.
Varning:	Risk för handskador på grund av roterande delar.

2.2 ALLMÄNNA SÄKERHETSANVISNINGAR

- Operatören måste läsa hela manualen innan rotationsgrinden tas i bruk för första gången. Anvisningarna i användarmanualen måste observeras och följas. All annan användning är förbjuden och kan leda till oförutsedda risker.
- Alla fel som kan utgöra en fara för användaren eller andra personer måste åtgärdas omedelbart.
- Eventuella ändringar eller utbredning av grinden måste utföras av behörig personal, samt med komponenter som tillverkaren har godkänt för sådana ändringar. Om anvisningarna inte efterföljs upphävs tillverkarens garanti och allt ansvar för eventuella risker överförs till användaren.
- Felaktig användning, bristande underhåll eller försummelse att följa anvisningarna i manualen, kan medföra risk för personskada och/eller orsaka materiell skada.

- Om innebörden av någon instruktion inte är helt tydlig, ta kontakt med leverantören innan anordningen tas i drift.
- Den här bruksanvisningen ska alltid finnas tillgänglig på den plats där vändkorset används. Denna manual måste noggrant läsas och tillämpas av alla personer som är ansvariga för drift, underhåll och reparation av styrenheten.

2.3 AVSEDD ANVÄNDNING

Rotationsgrinden är avsedd för passagereglering av persontrafik till specifika (arbets)platser, tomter eller områden.

2.4 SÄKERHET VID ANVÄNDNING

Grinden får inte skötas av barn eller handikappade personer. Föräldrar måste hålla sina barn under uppsikt för att se till att de inte leker med grinden.

➔FÖRÄLRAR ÄR ANSVARIGA FÖR SINA BARN←

- Rotationsgrindens måste kunna röra sig fritt, utan hinder i passagen.
- Placera inte några föremål genom, över eller under rotationsgrinden som kan blockera den.
- Klättra och stå inte på vändkorset. Det kan leda till personskador.
- Se till att det ovandelen på rotationsgrinden alltid är låst.
- Använd inte rotationsgrinden vid evakuering av personer.
- Vid nödfall ska en lämplig nödutgång användas.
- Tryck inte på/luta inte emot vändkorset. Om man trycker på vändkorset kan det leda till allt för hög friktion på frigöringsmekanismen; vändkorset kan då blockeras (tills trycket avlägsnats).

2.5 SÄKERHET UNDER INSTALLATION, UNDERHÅLL OCH NEDMONTERING

- Vid arbete på rotasjonsgrinden, rengöring eller manuell manövrering ska strömmen till installationen vara avstängd och säkrad mot obehörig tillkoppling.
- Rotationsgrindens mekanism innehåller delar som roterar. De sitter i ovandelen under höljet. Se upp för roterande delar när underhållsarbete utförs på rotationsgrindens huvudmekanism.

3 DRIFT

3.1 IN-/UTPASSERING - NORMAL ANVÄNDNING

Om ett system med fjärrstyrda tryckknappar används, kan operatören låta personer passera in eller ut genom rotationsgrinden. Tryckknappar kan användas i kombination med ett kommunikationssystem så att besökare kan prata med personal för att får passera in eller ut genom grinden.

- INPASSERING:
  Tryck på knappen ”Ingång”. Rotationsginden tillåter en person att passera in.

- UTPASSERING:
  Tryck på knappen ”Utgång”. Rotationsginden tillåter en person att passera ut.

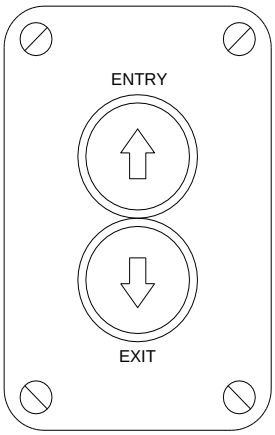

Exempel på tryckknappsenhet

3.2 IN-/UTPASSERING ROTATIONSGRIND – STRÖMAVBROTT (FRIVILLIG)

Vid strömavbrott kommer rotationsgrinden (delvis) förbli låst. Fri rotation i båda riktningar kan ställas in med hjälp av en speciell nyckelbrytare monterad i ovandelen. Se nedan för detaljer.

FAIL LOCKED-konfigurationen kan förses med nyckelbrytare för att låsa upp rotasjonsgrinden för fri passage både in och ut.

FAIL UPLOCKED at EXIT-konfigurationen kan utrustas med en nyckelbrytare för att låsa upp rotasjonsgrinden vid infart; den låses upp automatiskt för att även tillåta utgående trafik.

FAIL UNLOCKED-konfigurationen är inte utrustad med nyckelbrytare eftersom den låses upp automatiskt för att tillåta fri passage för både inkommande och utgående.

Nyckelbrytarna sitter i kanalen i rotationsgrindens ovandel. Det finns två lägen för varje rotationsriktning.

Observera att om de manuella nyckelbrytarna för in- och utpassering aktiveras samtidigt kommer rotationsgrinden frigöras i båda riktningar. Detta rekommenderas inte.

För att frigöra rotationsgrinden i manuellt läge, sätt i nyckeln i nyckelbrytaren och vrid 90 grader. Nu kan vändkorset roteras fritt.
För att låsa vändkorset igen, vrid tillbaka nyckelbrytaren till det ursprungliga läget.

Endast behörig personal får använda dessa nyckelbrytare för frikoppling.

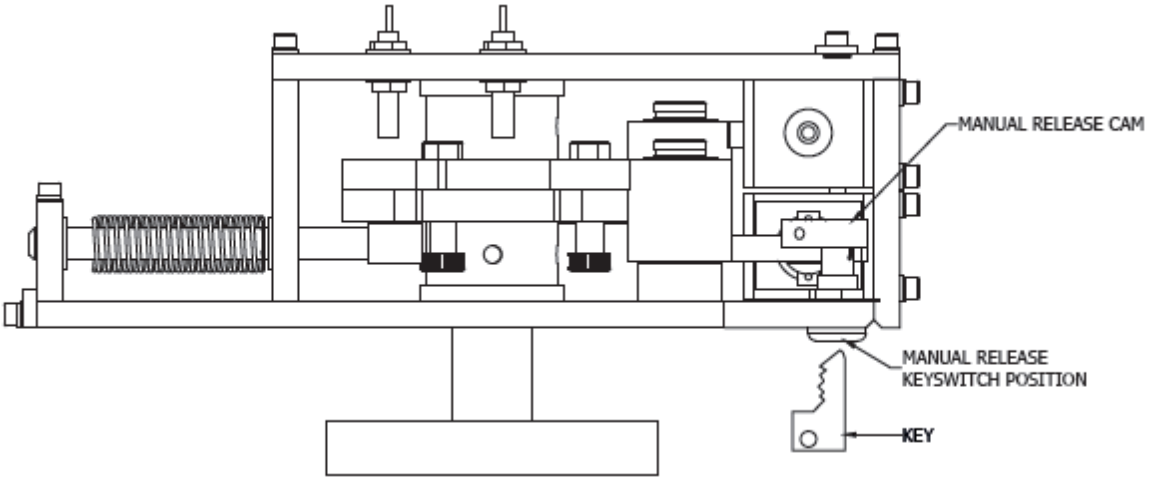

4 BESKRIVNING

4.1 B700 ROTATIONSGRIND

Rotationsgrindens mekanism består av ett elektromagnetiskt låssystem, det är en tvåvägs mekanism som möjliggör att styra och låsa vändkorsets rörelse i en eller båda riktningarna.

Spärrsystemet garanterar att vändkorset återgår till låst läge efter varje rörelse. Andra rörelser är begränsade för att förhindra obehörig åtkomst. Om strömmen bryts förblir rotationsgrinden låst. Det är en fabriksinställning som kallas "fail-locked" (fel-låst). Det är också möjligt att (i fabriken) ställa in rotationsgrinden så att grinden istället öppnas om strömmen bryts. Denna inställning kallas "fail-unlocked" (fel-öppen). Rotationsgrinden kan låsas upp i en rotationsriktning via med hjälp av tryckknappar och/eller ett system för kortläsare.

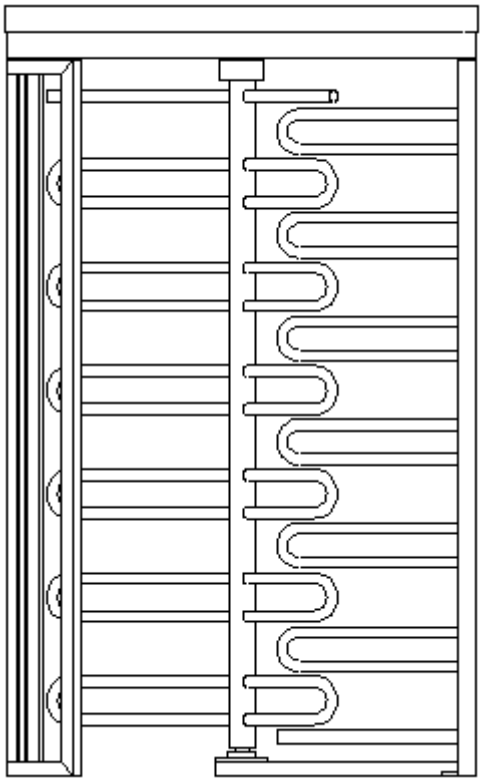

B700 rotationsgrind

5 ANVÄNDNING AV UTRUSTNINGEN

5.1 STYRNING MED TRYCKKNAPPAR

Om ett system med fjärrstyrda tryckknappar används, kan operatören låta personer passera in eller ut genom rotationsgrinden. Tryckknappar kan användas i kombination med ett kommunikationssystem så att besökare kan prata med personal för att får passera in eller ut genom grinden.

5.2 SYSTEM MED KORTLÄSARE

5.2.1 Allmänt

Observera att detta avsnitt endast är till för att ge grundläggande förståelse om hur man installerar kortläsare som inte har levererats av Heras. Denna information baseras på den erfarenhet som Heras har fått under de senaste 20 åren och vår kunskap om de kortläsarsystem som tidigare har använts i kombination med våra rotationsgrindar.
Informationen är inte heltäckande för alla kortläsarsystem som är anslutna till våra rotationsgrindar (eller som du planerat ansluta). Du bör kontakta din leverantör av kortläsarsystem för att ta reda på om kortläsarsystemet är kompatibelt med våra rotationsgrindar och kan erbjuda rätt funktioner.

5.2.2 Tid som grinden är öppen

Som nämnts i föregående avsnitt kan kortläsarsystem kopplas till rotationsgrinden för in- eller utpassering. Det är viktigt att kortläsarsystemets output är en ”voltfri” kontakt och har en normal, öppen konfiguration. Många kortläsarsystem refererar till den tid som reläets output (i kortläsarsystemet) är aktiverad som ”grind öppen”-tid. Rotationsgrindens kontrollpanel tillåter endast en rotation per ”grind öppen" (eller aktivering av relä) oberoende av hur lång ”grind öppen”-tiden är. Detta är nödvändigt för att undvika att rotationsgrinden roterar mer än en gång per ”grind öppen”-tid.

5.2.3 Passeringstid

Det är viktigt att förstå att det är möjligt för en person att gå igenom grinden mycket snabbt. Hur lång tid det tar beror på personen som använder rotationsgrinden och hur bekant han/hon är med grinden och kortläsaren. För personer som är vana vid rotationsgrinden och kortläsarsystemet kan tiden vara så kort som 2 sekunder.

5.2.4 Kortläsare utan feedback

Om kortläsarsystemet inte har ”feedback”-input, vilket vanligtvis används för att återställa ”grind öppen”-tiden, är det mycket viktigt att kortläsarsystemets ”grind öppen”-tid ställs in till högst 1 sekund för att möjliggöra en smidig passage genom rotationsgrinden. Observera att många kortläsarsystem har en förinställd tid på hela 5 sekunder, vilket kommer att sakta ner tiden för varje in-/utpassering (rotation). Med andra ord; tiden för in-/utpassering kommer att vara minst lika lång som ”grind öppen"-tiden (dvs minst 5 sekunder).

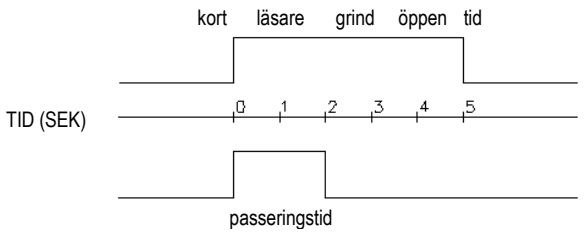

Exempel 2 sekunders passeringstid med 3 sekunders fördröjning

5.2.5 Kortläsare med feedback

Om ett kortläsarsystem installeras som kräver ”feedback", rekommenderar vi att ”grind öpppen”-tiden ställs in på samma tid som "återlåsningstiden" minus 2 sekunder (se avsnitt 5.3). Denna typ av kortläsarsystem behöver output från rotationsgrinden för att ange när systemet ska låsa grinden (standard). Denna output, som är kopplad till input i kortläsarsystemet, kallas vanligtvis för ”feeback” (eller ”återkoppling”).
Denna typ av kortläsarsystem används när noggrann övervakning av in-/utpassering till området krävs.

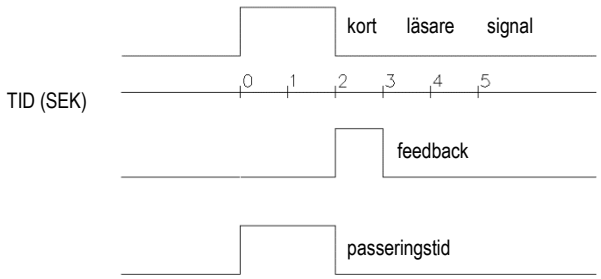

Exempel på 2 sekunders passage med feedback

5.3 ÅTERLÅSNING TIMER

När en in-/utpasseringssignal tas emot från en tryckknapp eller kortläsare, kommer rotationsgrinden att öppnas i relevant riktning. Om ingen person passerar rotationsgrinden, kommer den att låsas igen efter 30 sekunder. Denna parameter är förinställd i drivenhetens programvara.

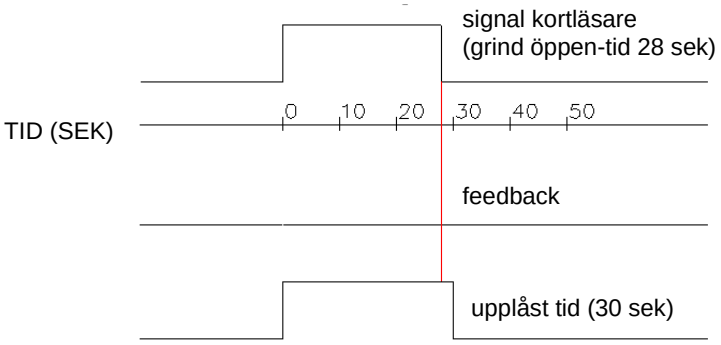

Exempel då ingen person passerar (in-/utpassering till område) & låsning efter 30 sek.

5.4 ELEKTRISK ISOLERING

För att isolera rotationsgrinden är det nödvändigt att stänga av enheten med hjälp av isolatorn som sitter under höljet i rotationsgrindens ovandel.

Arbeta inte på rotationsgrinden innan den har isolerats!

6 TEKNISKA DETALJER

Innehållet i följande avsnitt är endast avsett som referens för kvalificerade tekniker/medarbetare. Detta avsnitt är inte till för användare eller operatörer.

6.1 KONTROLLPANEL

Kontrollpanelen till rotationsgrinden innehåller en PLC (programmerbart styrsystem), en strömförsörjningsenhet och en uppsättning avslutningsdon för fältbruk.

Nedan visas anslutningsdetaljer och kontrollpanelens layout.

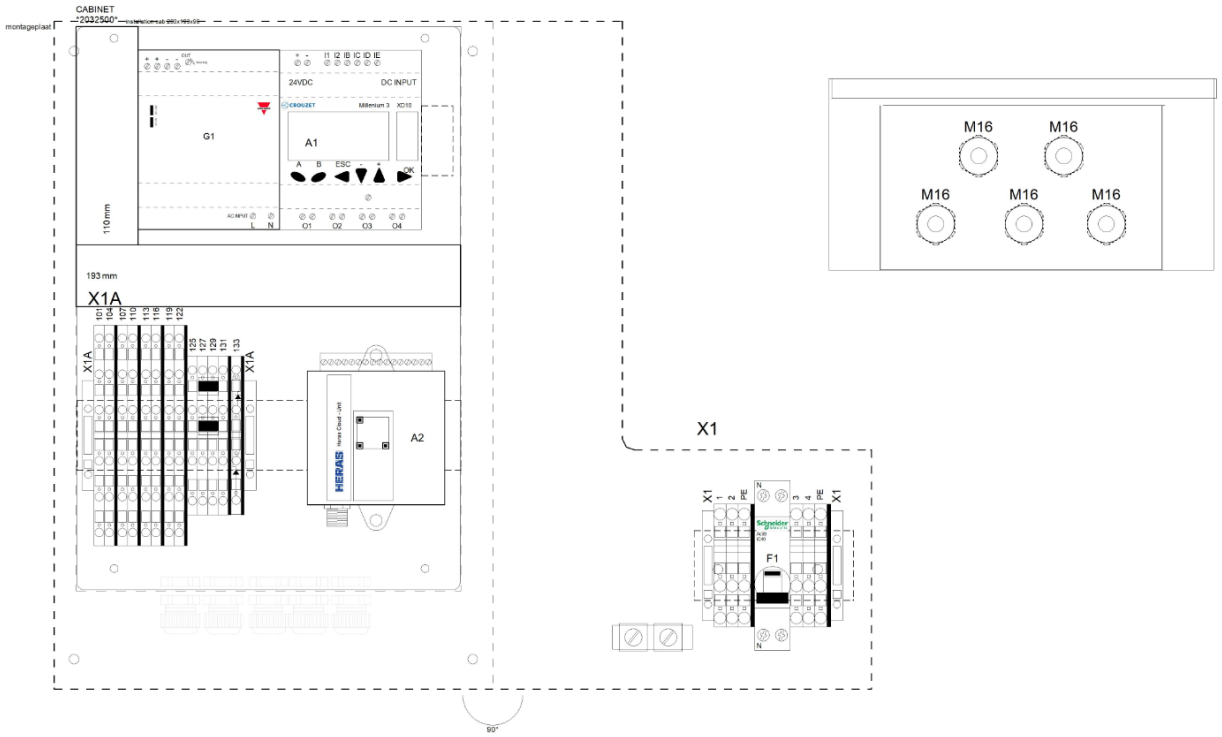

Bild av kontrollpanel

6.2 MEKANISK KONSTRUKTION OCH DRIFT

Rotationsgrindens ram är tillverkad av varmförzinkat stål. Ytan kan lackeras i valfri RAL-färg efter kundens önskemål. Vändkorset består av stålrör. Ytan kan lackeras i valfri RAL-färg efter kundens önskemål. Vändkorsets armar består av stålrör. Lagerhusen är helt inneslutna och befinner sig ovanför marknivån. Alla lager är mycket tåliga, tredubbelt förseglade samt beständiga mot smuts och

fukt. Lagren är livstidssmorda med högkvalitativt, väderbeständigt fett för minsta möjliga underhåll.

6.2.1 HUVUDMEKANISM

I ovandelen på rotationsgrinden befinner sig huvudmekanismen som är kopplad till grindens vändkors. Två 24VDC solenoider (magnetspolar) används för att spärra och öppna rotationsgrinden. När den aktuella solenoiden är strömförd/aktiverad, frigörs rotationsgrinden i endera riktningen; för in- eller utpassering. Det finns två PNP 24VDC normalt stängda gränssnittsomkopplare, som används för att informera kontrollpanelen när den ska bryta strömmen till den aktuella solenoiden och på så sätt låsa rotationsgrinden efter en rotation.

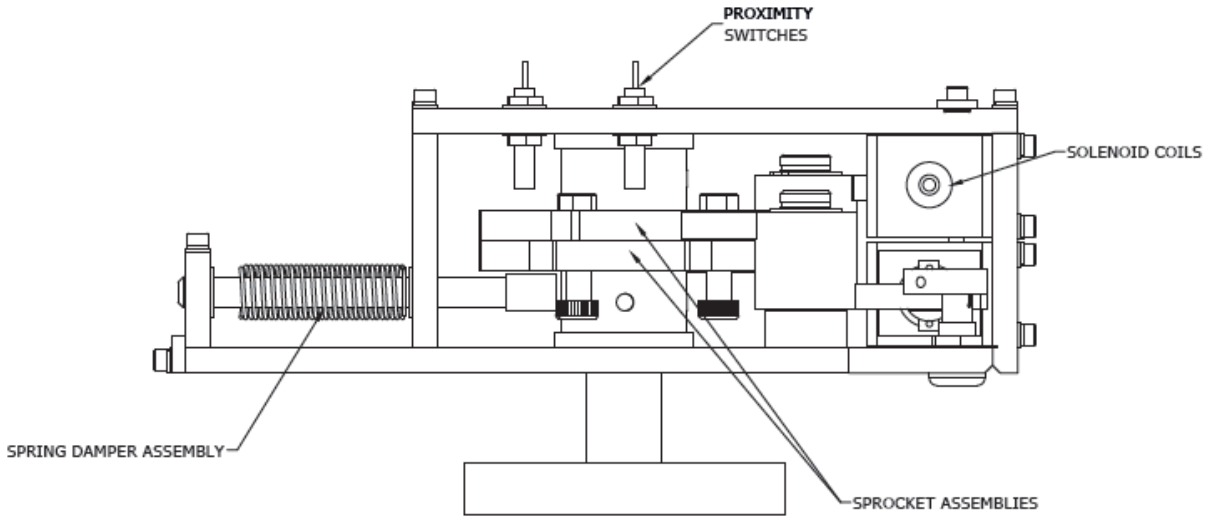

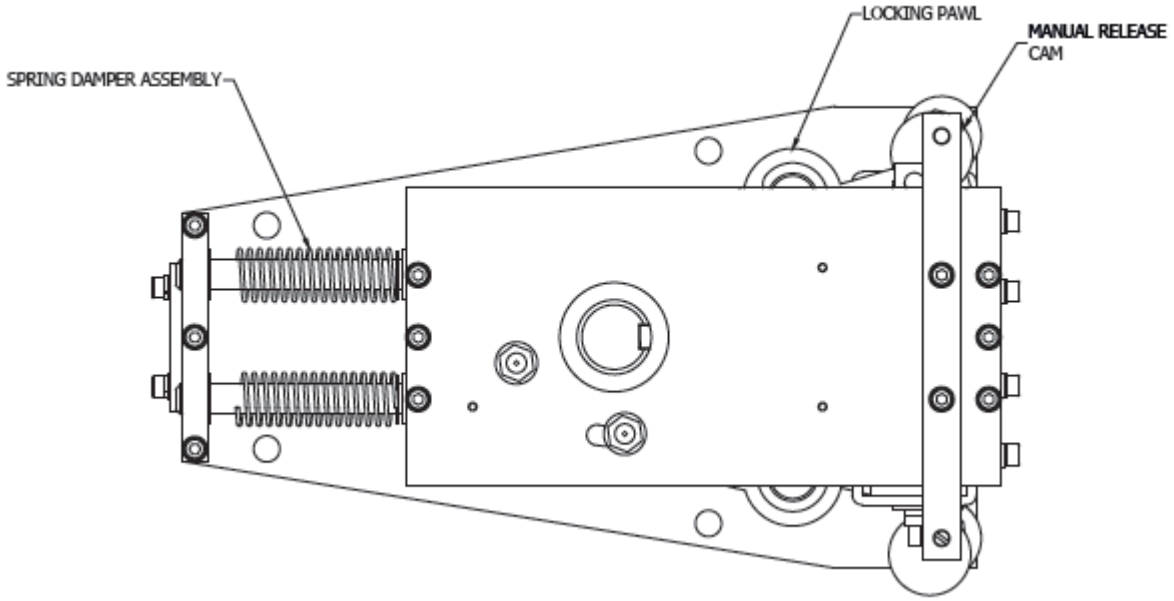

6.3 PNP NÄRHETSBRYTARE

Observera att endast PNP närhetsbrytare ska användas tillsammans med rotationsgrindens kontroller. NPN-sensorer fungerar inte med kontrollerna. Dessa måste vara av typen ”normal stängd”.

Inställning närhetsbrytare in-/utpassering

- Kontrollera mellanrummet mellan bultarna och närhetsbrytaren och justera vid behov genom att justera höjden på närhetsbrytaren med muttrarna tills en öppning på 1 mm har nåtts för alla närhetsbrytare.
- När brytaren aktiveras kommer den gula lysdioden på närhetsbrytaren att slockna.
- Kontrollera rotationsgrindens funktion i relevant riktning med en signal från styrutrustningen; tryckknapp, kortläsare etc.

6.4 PROGRAMMERBAR KONTROLLER

Styrelektroniken (”control logic”) till rotationsgrinden innehåller ett programmerbart styrsystem med kontroller. Det omfattar terminaler för input och output. Programmet lagras i ett Random Access Memory (RAM).

All input är digital och aktiveras när +24 Volt matas in i respektive input-terminal input. Alla närhetsbrytare som ansluts till PLC:ns input måste vara av PNP-typ. Outputs består av reläkontakter som kan växla 8 Ampere resistiv belastning.

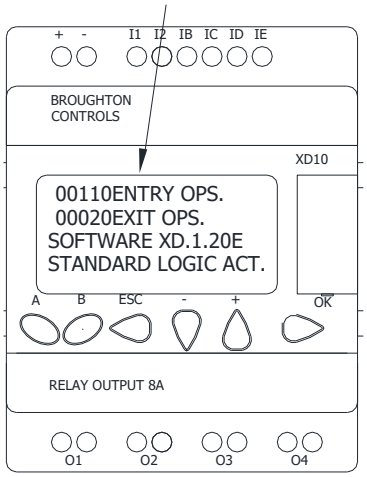

6.4.1 Kontrollogik

Med hjälp av knapparna på framsidan av PLC:n kan man styra rotationsgrinden i fyra olika ”control logics”. Detta gör det möjligt för oss att kombinera 4 versioner av programvaran, så att vi kan standardisera våra kontrollpaneler både för konventionella rotationsgrindar samt andra varianter (t.ex grindar till idrottsarenor, trefotsgrindar).

Följande ”control logics” (logiska styrsystem) finns tillgängliga:

- Standard Logic
- Stadia Logic
- Tripod Logic
- TEAMCARD™ Logic

6.4.1.1 Standard Logic

Detta är standarden för vanliga rotationsgrindar. Denna ”logic” är endast aktiv om någon av de tre andra logiska funktionerna inte är påslagna.

Denna ”logic” är lämplig när magnetspolarna för både in-/utpassering har konfigurerats att låsa grinden om strömmen bryts. Med denna konfiguration fungerar kontrollerns output 3 och output 4 som respektive in-/utpasserings-feedback.

För att sätta på/stänga av denna paramenter, se bilden av kontrollenheten ovan.

6.4.1.2 Stadia logic

Denna system fungerar enligt ”standard logic” med undantag för output 4.
När ”stadia logic” används, aktiveras output 4 tillsammans med output 3.
Detta gör att output 3 kan användas som inpasserings-feedback, medan utgång 4 används för att växla 24VDC till en elektromekanisk räknare, som registrerar antalet inpasseringar. Denna ”logic” aktiverar också ”Stadia Counter” på PLC LCD.

Proceduren för att sätta på/stänga av denna ”logic”:

- För att växla mellan PÅ/AV, tryck på A knappen och håll den intryckt i 10 sekunder tillsammans med [–]-knappen på PLC:n.

6.4.1.3 Tripod logic

”Tripod logic” vänder helt enkelt output 1 och output 2 på kontrollern och använder solenoider för in-/utpassering som konfigureras att öppna grinden om strömmen bryts.

Proceduren för att sätta på/stänga av denna ”logic”:

- För att växla mellan PÅ/AV, tryck på [B]-knappen och håll den intryckt i 10 sekunder tillsammans med [–]-knappen på PLC:n.

6.4.1.4 TEAMCARD™ Logic

Denna logik tillämpas endast i Storbritannien och är kopplad till TeamCard ™ -systemet.

TEAMCARD ™ -logik ger tidig och sen återkoppling i två steg till TEAMCARD ™ -systemet i kombination med ett extra relä, vilket gör att Stadia Counter kan användas tillsammans med TEAMCARD ™.

Proceduren för att sätta på/stänga av denna ”logic”:

- För att växla mellan PÅ/AV, tryck på [B]-knappen och håll den intryckt i 10 sekunder tillsammans med [A]-knappen på PLC:n.

6.5 KONTROLLER PARAMETRAR VARIABLER

PLC-styrsystemet har tre parametrar som kan sättas på eller stängas av med hjälp av knapparna på framsidan av PLC:n.

För att gå till parameterskärmen, tryck på minusknapen och håll den intryckt.

Parametrarna visas på bilden ovan.

6.5.1 NORMALT STÄNGD FEEDBACK (”NC FEEDBACK”)

Denna funktion möjliggör att växla feedback av output O3 & O4 från ”normalt öppen” till ”normalt stängd” under standby. Proceduren för att sätta på/stänga av denna parameter (se bild av kontroller ovan):

- Tryck på [–]-knappen på PLC:n och håll den intryckt för att se parameterskärmen.
- Om “00000NC FEEDBACK” visas betyder det att funktionen har stängts AV.
- Om “00001NC FEEDBACK” visas betyder det att funktionen nu är PÅ.
- För att växla mellan PÅ/AV, tryck på knapp [A] på PLC:n och håll den intryckt i 10 sekunder.
- Tryck en gång till på [–]-knappen på PLC:n för att se parameterskärmen och bekräfta parametrarna.

6.5.2 TIDIG FEEDBACK (”EARLY FEED”)

Den här funktion gör det möjligt att aktivera feedback av output i början av grindens rotation. När denna funktion är avstängd kommer feedback av output aktiveras mot slutet av grindens rotation. Proceduren för att sätta på/av parametern ”tidig feedback” (se bild på föregående sida):

- Tryck på och håll [ ]-knappen på PLC:n intryckt för att se parameterskärmen.
- Om “00000EARLY FEED” visas betyder det att funktionen har stängts AV.
- Om “00001EARLY FEED” visas betyder det att funktionen nu är PÅ.
- För att växla mellan PÅ/AV, tryck på knapp [ ] på PLC:n och håll den intryckt i 10 sekunder.
- Tryck en gång till på [ ]-knappen på PLC:n för att se parameterskärmen och bekräfta parametrarna.

6.5.3 HOLD OPEN LOGIC

När den här parametern är aktiverad kan rotationsgrinden öppnas oftare än en gång per frikopplingssignal. Antalet rotationer beror på signalens längd. Om frikopplingssignalen är längre än den genomsnittliga passeringstiden så kan rotationsgrindens vändkors roteras mer än en gång. Det är lämpligt för kortläsare som använder sig av fria in-/utgångszoner; men olämpligt för normal drift.

Viktigt: När ”håll-öppen”-input är aktiv kommer rotationsgrinden alltid att tillfälligt låsa vändkorset efter varje fullständig rotation, men sedan öppnas den omedelbart för att möjliggöra nästa rotation. Denna funktion är nödvändig för att förhindra att vändkorset skjuts i hög hastighet, vilket kan leda till personskador. Om ”håll-öppen”-input för in- och utpassering aktiveras tillsammans, ändras kontrollern automatiskt till ”utgång”: Rotationsgrinden kommer inte att hållas öppen i båda riktningarna (in-/utpassering). Proceduren för att sätta på/stänga av parametern: (se bild av kontroller i avsnitt 6.5).

- Tryck på [ ]-knappen på PLC:n och håll den intryckt för att se parameterskärmen.
- Om “00000HOLD OP LOG” visas betyder det att funktionen för närvarande är AV.
- Om “If “00001HOLD OP LOG” visas betyder det att funktionen nu är PÅ.

- För att växla mellan PÅ/AV, tryck på båda [A] & [B]- knapparna på PLC:n, och håll dem intrycka intryckta, i 10 sekunder.
- Tryck en gång till på [−]-knappen på PLC:n för att se parameterskärmen och bekräfta parametrarna.

6.5.4 FULEX LOGIC

FULEX betyder ”Fail Unlocked Exit”. Denna ”logic” används bara när solenoiden för utpassering har konfigurerats att ”öppna” när strömmen bryts till rotationsgrinden. Observera att du uppnår detta för inpassering vid en utgång, dvs endast inpasserings-solenoiden ska ”öppna” om strömmen bryts från rotationsgrinden. Det är bara nödvändigt att byta ut inmatningsfälten mot utgångarnas. Proceduren för att sätta på/stänga av denna ”logic”:

- För att växla mellan PÅ/AV, tryck på knapp och håll den intryckt A tillsammans med [−] och [B]-knapparna på PLC:n i 10 sekunder.

6.6 STRÖMTILLFÖRSEL

6.6.1 STRÖMTILLFÖRSEL - STANDARD

Kontrollpanelen har en PSU med växlingsläge på 110-230VAC 50/60Hz 24VDC som förser kontroller och solenoider med lågspänning. Denna PSU (nätaggregat) hanterar också termisk överbelastning av 24VDC-output, vilket står för elektriskt skydd av inputs/outputs på kontrollpanelen samt solenoiderna och närhetsbrytarna.

6.7 FELSÖKNING

Om rotationsgrinden inte roterar kan man testa systemet via kortläsarens testnyckel. Gör så här:

- Ändra nyckelbrytarens läge från normal drift (läge 1) till ”endast kortläsare” (läge 2). Nu isoleras antingen kortläsarna för in- eller utpassering beroende på vilken nyckelbrytare som används.
- Ändra nyckelbrytarens läge till ”vrid rotationsgrind” (läge 3). Grinden ska då rotera.
- Om grinden roterar, beror felet på kortsystemet.
- Om grinden inte roterar, kan felet bero på utrustningen. Var god kontakta i så fall Heras serviceavdelning. Se kapitel 1.2 i denna användarmanual.

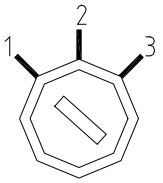

7 UNDERHÅLL

Innehållet i följande avsnitt är endast avsett som referens för kvalificerade tekniker/medarbetare. Detta avsnitt är inte till för användare eller operatörer.

7.1 ALLMÄNT

Rotationsgrinden som beskrivs i den här manualen är av hög kvalitet och har konstruerats för att tåla intensiv användning under lång tid. Det är dock viktigt att använda grinden på ett sådant sätt att slitage minskas till ett minimum. På så sätt håller grinden längre.

Ett schema för preventivt underhåll har sammanställts som håller grinden i gott skick till låg kostnad. Arbetet kan utföras av Heras service- och underhållsavdelning. Underhållsschemat presenteras nedan.

En loggbok ska användas till systemet, samt ett register över fel, skador, stopp och de reservdelar som används. Detta register hjälper till att identifiera eventuella problem, exempelvis slitna eller felinställda komponenter.

- När arbete eller rengöring utförs på rotationsgrinden måste strömförsörjningen till systemet vara avstängd och skyddas från obehörig påkoppling.
- Om rotationsgrindens vändkors måste skjutas manuellt, vrid först systemkretsbrytaren i rotationsgrinden till "av"-läget och skydda den från påkoppling (t ex genom att låsa höljet).

7.2 RUTINUNDERHÅLL

Mekanisk checklista.

7.2.1 HALVÅRLIGT UNDERHÅLL

A. En gång i månaden ska rotationsgrinden rengöras utvändigt med ett milt, icke-slipande rengöringsmedel.
B. Kontrollera rotationsgrindens allmänna skick.
C. Kontrollera att bultarna i fundamenten sitter fast ordentligt (vridmoment på 50Nm.)
D. Kontrollera att kontrollpanelen fungerar korrekt.
E. Kontrollera att alla kablar sitter korrekt och är oskadade.
F. Kontrollera lagren och smörj med högkvalitativt universalfett. Användartemperatur fett: -30° till +140°° Celsius.
G. Kontrollera hela rotationsgrindens funktion genom testa in- och utpassering från styrsystemet.

7.2.2 ÅRLIGT UNDERHÅLL

Samma schema som halvårsunderhållet, samt:

H. Kontrollera att närhetsbrytarna fungerar.
I. Kontrollera solenoidernas fjädrar och funktion.
J. Kontrollera att solenoidernas ventiler är rena.

OBS: Använd aldrig fett på mekanismen, eftersom det kan stelna vid kall väderlek. Mekanismen kan då blockeras.

8 NEDMONTERING OCH KASSERING

Se till att rotationsgrinden monteras ned av en kvalificerad tekniker.
Koppla bort strömförsörjningen på ett säkert sätt.
Använd installationsmanualen.

Nedmontering av enheten ska göras på ett säkert sätt. Bryt först strömmen! Vi rekommenderar att kabeln för strömtillförsel testas innan arbete utförs, för att garantera att den är strömlös.

Rotationsgrinden innehåller inte några hälsovådliga material. Metalldelar ska kasseras enligt gällande lokala lagar och föreskrifter.

9 RESERVDELAR

Beskrivning	**SAP Nummer**	**Navision UK Nummer**	**Antal**
Controller XD10	2033020	1000831	1
Voeding 60W	2032103	100088	1
M8 2-Närhetsbrytare	2032104	1001474	2
Mekaniskt huvuddel	2032862 (utan solenoids och närhetsbrytare)	1008662	1
Nedre lager till vändkors	2032108	1001441	1
Solenoid fail lock	2032789	1001448	x
Solenoid fail safe	2032790	1001443	x

10 TEKNISKA DATA

10.1 B700 ROTATIONSGRIND

Rotationsgrind	**B700**
Total höjd [mm]	2317
Huvudhöjd [mm]	2080
Min. Höjd som krävs för underhåll	2500
Total bredd	1360
Färg	Pulverlackering RAL-färg

10.2 ELEKTRISKA DATA

B700	
Elektriska data	
Strömtillförsel	Enfas 110-240VAC 50/60Hz 4 Ampere.
Full belastningsström	1,2 Ampere till 110VAC, 0,6 Ampere till 230VAC
Kontroller	1 integrerat styrsystem med möjlighet till anslutning av fjärrstyrda tryckknappar och kortläsningssystem

Funktionerna som beskrivs i den här handboken är utformade för rådande klimatförhållanden i Europa.

Bilaga A: Försäkran om överensstämmelse DOP/DOC

Declaration of Performance

CE 20

Prestatieverklaring - Leistungserklärung - Déclaration des performances Prestandadeklaration - Ytelseserklæring - Ydeevnedeklaration

DoP No: CE-DOP-2020.02-00

Product type - Producttype - Produkttyp - Type de produit - Produkttyp - Produkttype - Produkttype
Turnstile - Tourniquet - Drehkreuz - Tourniquet - Rotationsgrind - Rotasjonsgrind - Drejekors

Identification code - Identificatiecode - Kenncode - Code d'identification - Identifikationskod - Identifikasjonskode -Identifikationskode
B700

Serial number - Serienummer - Seriennummer - Numéro de type - Serienummer - Serienummer - Serienummer
n/a

Intended use - Beoogd gebruik - Vorgesehener Verwendungszweck - Usage prévu - Avsedd användning - Tiltenkt bruk - Tilsigtet brug
The turnstile is intended to control access to a specific plot, premises or site. De tourniquet is bedoeld om de toegang tot een specifiek(e) terrein, ruimte of locatie te regelen. Das Drehkreuz dient der Zugangskontrolle zu einem bestimmten Grundstück, Gelände oder Standort. Le tourniquet est destiné à contrôler l'accès à un terrain, local ou site spécifique. Rotationsgrinden är avsedd för passagereglering av persontrafik till specifika (arbets)platser, tomter eller områden. Rotasjonsgrindens formål er å kontrollere tilgang til et bestemt areal, lokale eller område. Drejekorsets formål er adgangskontrol til et bestemt areal, lokaler eller sted.

Contact address manufacturer - Contactgegevens fabrikant - Kontaktanschrift des Herstellers - Adresse de contact du fabricant - Tillverkarens kontaktadress - Tillverkarens kontaktadress - Kontaktadresse fabrikant
Heras B.V. - Hekdam 1 - 5688JE Oirschot – Netherlands Heras UK - Herons Way - Doncaster, DN4 8WA South Yorkshire - UK

System of assessment and verification of constancy of performance Systeem voor beoordeling en verificatie van de prestatiebestendigheid System zur Bewertung und Überprüfung der Leistungsbeständigkeit Système d'évaluation et de vérification de la constance des performances System för bedömning och fortlöpande kontroll av byggprodukternas prestanda System for vurdering og verifisering av prestasjonsbestandighet System til vurdering og kontrol af ydeevnens konstans
System 4 - Systeem 4 - System 4 - Système 4 - System 4 - System 4 - System 4
Report number - Rapportnummer – Reportnummer - Numéro de rapport - Rapportnummer - Rapportnummer - Rapportnummer
Test Report B700 v1.0

Declaration of Performance

CE 20

Prestatieverklaring - Leistungserklärung - Déclaration des performances Prestandadeklaration - Ytelseserklæring - Ydeevnedeklaration

DoP No: CE-DOP-2020.02-00

Identification number notified body - Nummer van de controle instantie - Kennnummer der notifizierten Stelle - Numéro d'identification de l'organisme notifié - Det anmälda organets identifikationsnummer Kontrollinstansens nummer - Identifikationsnummer bemyndiget organ
n/a

Harmonised standard - Geharmoniseerde norm - Harmonisierte Norm - Norme harmonisée - Harmoniserad standard - Harmonisert standard - Harmoniseret standard
EN 13241:2003+A2:2016

Declared performance Aangegeven prestaties Erklärte Leistung Performances déclarées Prestanda som intygas Angitte prestasjoner Deklareret ydeevne	**Essential characteristics** Essentiële kenmerken Wesentliche Merkmale Caractéristiques essentielles Väsentliga egenskaper Grunnleggende kjennetegn Væsentlige egenskaber	**Performance** Prestaties Leistung Performances Prestanda Prestasjoner Ydeevne	**Requirements** Eisen Anforderungen Exigences Krav Krav Krav
	Watertightness	NPD	4.4.1
	Release of dangerous substances	NPD	4.2.9
	Resistance to wind load	NPD	4.4.3
	Thermal resistance (where relevant)	NPD	4.4.5
	Air permeability	NPD	4.4.6
	Safe opening (for vertically moving doors)	NPD	4.2.8
	Definition of geometry of glass	NPD	4.2.5
	Mechanical resistance and stability	PASS	4.2.3
	Operating forces (for power operated doors)	NPD	4.3.3
	Durability of watertightness, thermal resistance and air permeability against degradation	NPD	4.4.7

Signed by Ondertekend door Unterzeichnet von Signé par Undertecknad av Undertegnet av Underskrevet af	Gilles Rabot Chief Executive Officer Oirschot 27-05-2021

Declaration of Performance

Prestatieverklaring - Leistungserklärung - **Déclaration des performances Prestandadeklaration - Ytelseserklæring - Ydeevnedeklaration**

DoP No: CE-DOP-2020.02-00

Assessed products - Beoordeelde producten - Bewertete Produkte - Produits évalués - Produkter som bedömts - Vurderes produkter - Vurderede produkter		
B700		
Technical data	Version: Type: Control unit: Power supply:	Manual operated. Electric lock function Straight, Trombone n/a Phase 110-240VAC
	Height total: Height opening: Width total:	2317mm 2080mm 1360mm

Declaration of Performance

Prestatieverklaring - Leistungserklärung - Déclaration des performances Prestandadeklaration - Ytelseserklæring - Ydeevnedeklaration

DoP No: UKCA-DOP-2020.02-00

Product type - Producttype - Produkttyp - Type de produit - Produkttyp - Produkttype - Produkttype
Turnstile - Tourniquet - Drehkreuz - Tourniquet - Rotationsgrind - Rotasjonsgrind - Drejekors

Identification code - Identificatiecode - Kenncode - Code d'identification - Identifikationskod - Identifikasjonskode -Identifikationskode
B700

Serial number - Serienummer - Seriennummer - Numéro de type - Serienummer - Serienummer - Serienummer
n/a

Intended use - Beoogd gebruik - Vorgesehener Verwendungszweck - Usage prévu - Avsedd användning - Tiltenkt bruk - Tilsigtet brug
The turnstile is intended to control access to a specific plot, premises or site. De tourniquet is bedoeld om de toegang tot een specifiek(e) terrein, ruimte of locatie te regelen. Das Drehkreuz dient der Zugangskontrolle zu einem bestimmten Grundstück, Gelände oder Standort. Le tourniquet est destiné à contrôler l'accès à un terrain, local ou site spécifique. Rotationsgrinden är avsedd för passagereglering av persontrafik till specifika (arbets)platser, tomter eller områden. Rotasjonsgrindens formål er å kontrollere tilgang til et bestemt areal, lokale eller område. Drejekorsets formål er adgangskontrol til et bestemt areal, lokaler eller sted.

Contact address manufacturer - Contactgegevens fabrikant - Kontaktanschrift des Herstellers - Adresse de contact du fabricant - Tillverkarens kontaktadress - Tillverkarens kontaktadress - Kontaktadresse fabrikant
Heras B.V. - Hekdam 1 - 5688JE Oirschot – Netherlands Heras UK - Herons Way - Doncaster, DN4 8WA South Yorkshire - UK

System of assessment and verification of constancy of performance Systeem voor beoordeling en verificatie van de prestatiebestendigheid System zur Bewertung und Überprüfung der Leistungsbeständigkeit Système d'évaluation et de vérification de la constance des performances System för bedömning och fortlöpande kontroll av byggprodukternas prestanda System for vurdering og verifisering av prestasjonsbestandighet System til vurdering og kontrol af ydeevnens konstans
System 4 - Systeem 4 - System 4 - Système 4 - System 4 - System 4 - System 4
Report number - Rapportnummer – Reportnummer - Numéro de rapport - Rapportnummer - Rapportnummer - Rapportnummer
Test Report B700 v1.0

Declaration of Performance

Prestatieverklaring - Leistungserklärung - Déclaration des performances Prestandadeklaration - Ytelseserklæring - Ydeevnedeklaration

DoP No: UKCA-DOP-2020.02-00

Identification number notified body - Nummer van de controle instantie - Kennnummer der notifizierten Stelle - Numéro d'identification de l'organisme notifié - Det anmälda organets identifikationsnummer Kontrollinstansens nummer - Identifikationsnummer bemyndiget organ
n/a

Harmonised standard - Geharmoniseerde norm - Harmonisierte Norm - Norme harmonisée - Harmoniserad standard - Harmonisert standard - Harmoniseret standard
EN 13241:2003+A2:2016

Declared performance Aangegeven prestaties Erklärte Leistung Performances déclarées Prestanda som intygas Angitte prestasjoner Deklareret ydeevne	**Essential characteristics** Essentiële kenmerken Wesentliche Merkmale Caractéristiques essentielles Väsentliga egenskaper Grunnleggende kjennetegn Væsentlige egenskaber	**Performance** Prestaties Leistung Performances Prestanda Prestasjoner Ydeevne	**Requirements** Eisen Anforderungen Exigences Krav Krav Krav
	Watertightness	NPD	4.4.1
	Release of dangerous substances	NPD	4.2.9
	Resistance to wind load	NPD	4.4.3
	Thermal resistance (where relevant)	NPD	4.4.5
	Air permeability	NPD	4.4.6
	Safe opening (for vertically moving doors)	NPD	4.2.8
	Definition of geometry of glass	NPD	4.2.5
	Mechanical resistance and stability	PASS	4.2.3
	Operating forces (for power operated doors)	NPD	4.3.3
	Durability of watertightness, thermal resistance and air permeability against degradation	NPD	4.4.7

Signed by Ondertekend door Unterzeichnet von Signé par Undertecknad av Undertegnet av Underskrevet af	Gilles Rabot Chief Executive Officer Oirschot 27-05-2021

Declaration of Performance

Prestatieverklaring - Leistungserklärung - Déclaration des performances Prestandadeklaration - Ytelseserklæring - Ydeevnedeklaration

DoP No: UKCA-DOP-2020.02-00

Assessed products - Beoordeelde producten - Bewertete Produkte - Produits évalués - Produkter som bedömts - Vurderes produkter - Vurderede produkter		
B700		
Technical data	Version: Type: Control unit: Power supply:	Manual operated. Electric lock function Straight, Trombone n/a Phase 110-240VAC
	Height total: Height opening: Width total:	2317mm 2080mm 1360mm

Declaration of Conformity

Verklaring van overeenstemming - Konformitätserklärung - Déclaration de conformité - Deklaration om överensstämmelse - Konformitetserklæring - Overensstemmelseserklæringen

DoC No: CE-DOC-2021.08-00

EN We herewith declare that the product complies with the following directives and standards.
NL Hiermee verklaren wij dat het product in overeenstemming is met de volgende richtlijnen en normen.
DE Hiermit erklären wir, dass die Produkte der nachfolgenden Richtlinien und Normen entspricht.
FR Par la présente nous déclarons que le produit est conforme aux directives et normes suivantes.
SV Vi deklarerar härmed att produkten överensstämmer med följande riktlinjer och normer.
NO Vi erklærer med dette at dette produktet er konformt med følgende direktiv og normer.
DA Vi erklærer hermed, at produktet er i overensstemmelse med følgende direktiver og standarder.

Product type - Producttype - Produkttyp - Type de produit - Produkttyp - Produkttype - Produkttype
Turnstile - Tourniquet - Drehkreuz - Tourniquet - Rotationsgrind - Rotasjonsgrind - Drejekors

Identification code - Identificatiecode - Kenncode - Code d'identification - Identifikationskod - Identifikasjonskode -Identifikationskode
B700

Contact address manufacturer - Contactgegevens fabrikant - Kontaktanschrift des Herstellers - Adresse de contact du fabricant - Tillverkarens kontaktadress - Tillverkarens kontaktadress - Kontaktadresse fabrikant
Heras B.V. - Hekdam 1 - 5688JE Oirschot – Netherlands Heras U.K. - Herons Way - Doncaster, DN4 8WA South Yorkshire - UK

Directives - Richtlijnen - Richtlinien - Directives - Direktiven - Direktiver - Direktiver
2014/30/EU EMC Directive 2014/35/EU Low voltage directive

Standards - Normen - Normen - Normes - Standarder - Standarder - Standarder
BS 7671:2008+A: 2011+A2:2013+A3:2015 EN-IEC 61439-1:2011

Signed by Ondertekend door Unterzeichnet von Signé par Undertecknad av Undertegnet av Underskrevet af	Gilles Rabot Chief Executive Officer Oirschot 27-05-2021

Declaration of Conformity

Verklaring van overeenstemming - Konformitätserklärung - Déclaration de conformité - Deklaration om överensstämmelse - Konformitetserklæring - Overensstemmelseserklæringen

DoC No: UKCA-DOC-2021.08-00

EN We herewith declare that the product complies with the following directives and standards.
NL Hiermee verklaren wij dat het product in overeenstemming is met de volgende richtlijnen en normen.
DE Hiermit erklären wir, dass die Produkte der nachfolgenden Richtlinien und Normen entspricht.
FR Par la présente nous déclarons que le produit est conforme aux directives et normes suivantes.
SV Vi deklarerar härmed att produkten överensstämmer med följande riktlinjer och normer.
NO Vi erklærer med dette at dette produktet er konformt med følgende direktiv og normer.
DA Vi erklærer hermed, at produktet er i overensstemmelse med følgende direktiver og standarder.

Product type - Producttype - Produkttyp - Type de produit - Produkttyp - Produkttype - Produkttype
Turnstile - Tourniquet - Drehkreuz - Tourniquet - Rotationsgrind - Rotasjonsgrind - Drejekors

Identification code - Identificatiecode - Kenncode - Code d'identification - Identifikationskod - Identifikasjonskode -Identifikationskode
B700

Contact address manufacturer - Contactgegevens fabrikant - Kontaktanschrift des Herstellers - Adresse de contact du fabricant - Tillverkarens kontaktadress - Tillverkarens kontaktadress - Kontaktadresse fabrikant
Heras B.V. - Hekdam 1 - 5688JE Oirschot – Netherlands Heras U.K. - Herons Way - Doncaster, DN4 8WA South Yorkshire - UK

Directives - Richtlijnen - Richtlinien - Directives - Direktiven - Direktiver - Direktiver
Electromagnetic Compatibility Regulations 2016 Low Voltage Electrical Equipment (Safety) Regulations 1989

Standards - Normen - Normen - Normes - Standarder - Standarder - Standarder
BS 7671:2008+A: 2011+A2:2013+A3:2015 EN-IEC 61439-1:2011

Signed by Ondertekend door Unterzeichnet von Signé par Undertecknad av Undertegnet av Underskrevet af	Gilles Rabot Chief Executive Officer Oirschot 27-05-2021

Heras B.V.
Hekdam 1
P.O. box 30
5688 ZG Oirschot

Tel: +31 499 55 12 55
E-mail: infoNL@heras.nl

Stämpel lokal återförsäljare:

Typ: B700

Grupp: B700 Rotationsgrind

Version nr: 2.0

Språk sv_SE

Datum:	03-05-2022	**Typ:**	B700	**Projektnamn**	dr-unit diverse			**Sidans titel:**	**Sidan**
Version nr:	2.0								
Ritad av:	WWI	**Språk**	sv_SE	**Gruppkod**	B700	**Beskrivning**	Tourniquet	Titelsida / Framsida	1 / 12

Denna ritning är egenskapen till Heras. Reproduktion av upplysningar till tredje part i vilken form som helst är inte tillåtet utan uttryckligt skriftligt samtycke från Heras.

Index

Sidan	Sidans titel:
1	Titelsida / Framsida
2	Innehållsförteckning
3	Spänning
4	Millenium 3 XD10
5	Olika kontroller
6	Solenoider
7	Heras Cloud unit
8	Visa
9	Toppvy
10	"+B700-X1" Terminals Connection frame
11	"+B700-X1A" Terminals Connection frame
12	"+B700-X1A" Terminals Connection frame

Denna ritning är egenskapen till Heras. Reproduktion av upplysningar till tredje part i vilken form som helst är inte tillåtet utan uttryckligt skriftligt samtycke från Heras.

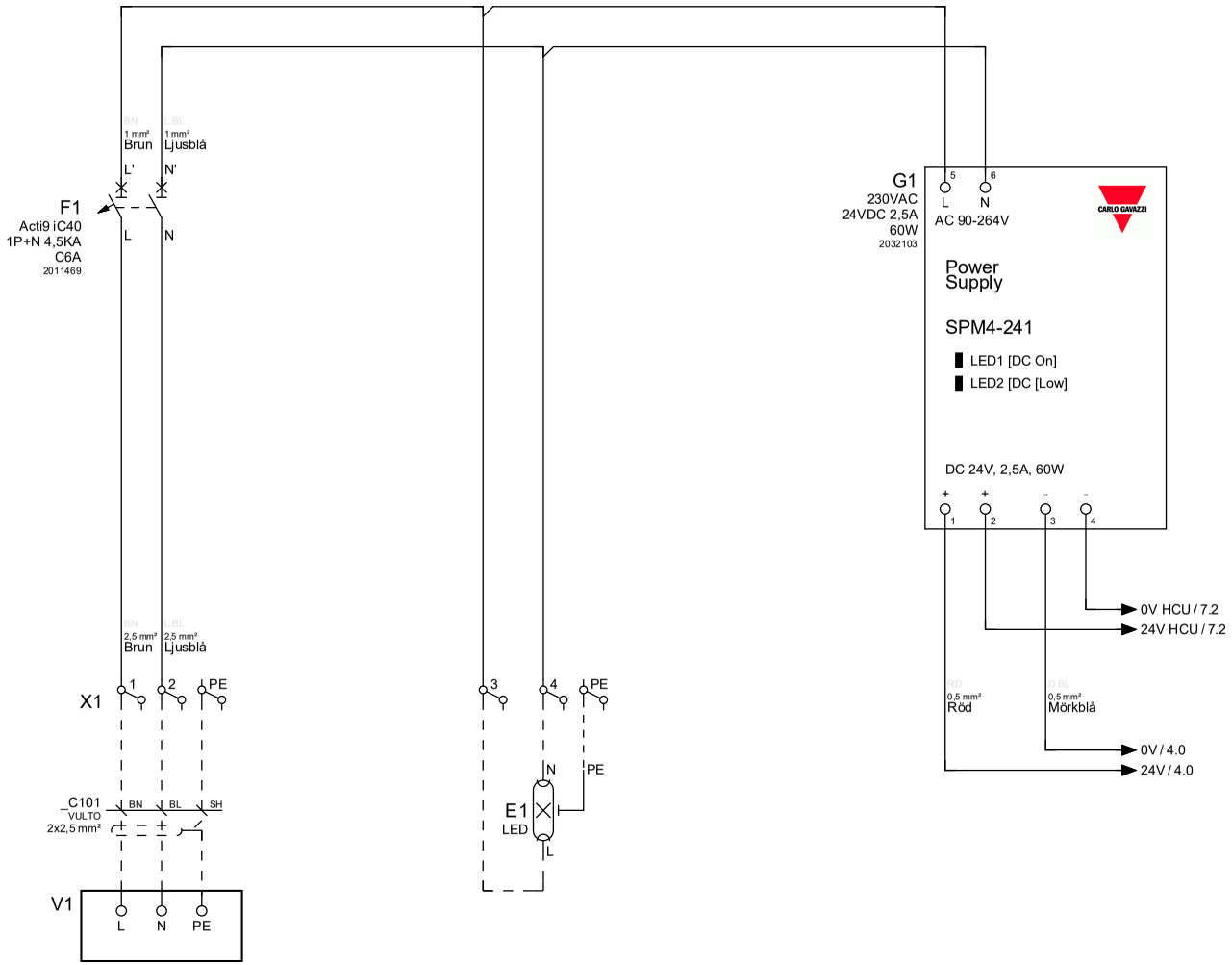

Nätström

Led ljus

Strömförsörjning
24V/2,5A

Datum:	03-05-2022	**Typ:**	B700	**Projektnamn**	dr-unit diverse		**Sidans titel:**	**Sidan**
Version nr:	2.0							
Ritad av:	WWI	**Språk**	sv_SE	**Gruppkod**	B700	**Beskrivning** Tourniquet	Spänning	3 / 12

Denna ritning är egenskapen till Heras. Reproduktion av upplysningar till tredje part i vilken form som helst är inte tillåtet utan uttryckligt skriftligt samtycke från Heras.

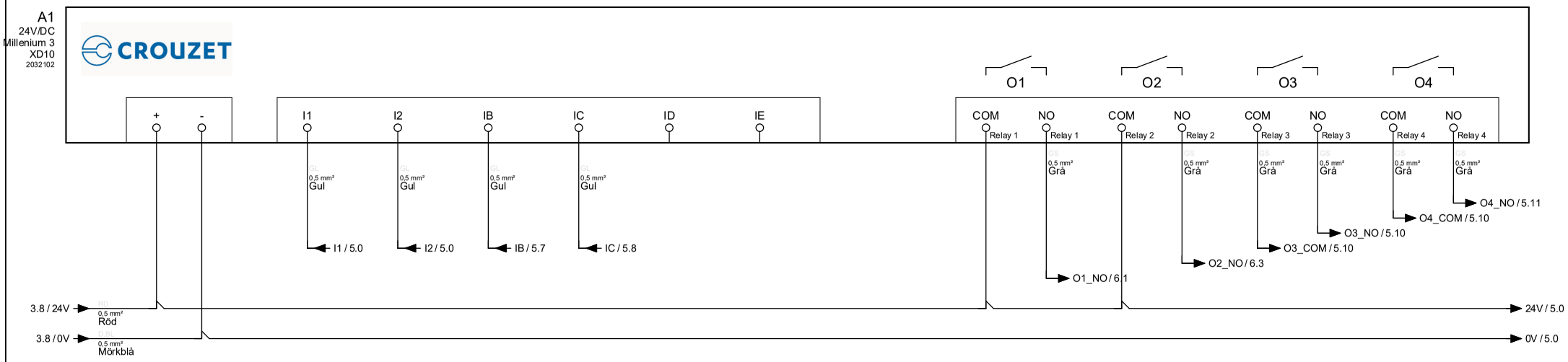

Datum:	03-05-2022	**Typ:**	B700	**Projektnamn**	dr-unit diverse			**Sidans titel:**	**Sidan**
Version nr:	2.0								
Ritad av:	WWI	**Språk**	sv_SE	**Gruppkod**	B700	**Beskrivning**	Tourniquet	Millenium 3 XD10	4 / 12

Denna ritning är egenskapen till Heras. Reproduktion av upplysningar till tredje part i vilken form som helst är inte tillåtet utan uttryckligt skriftligt samtycke från Heras.

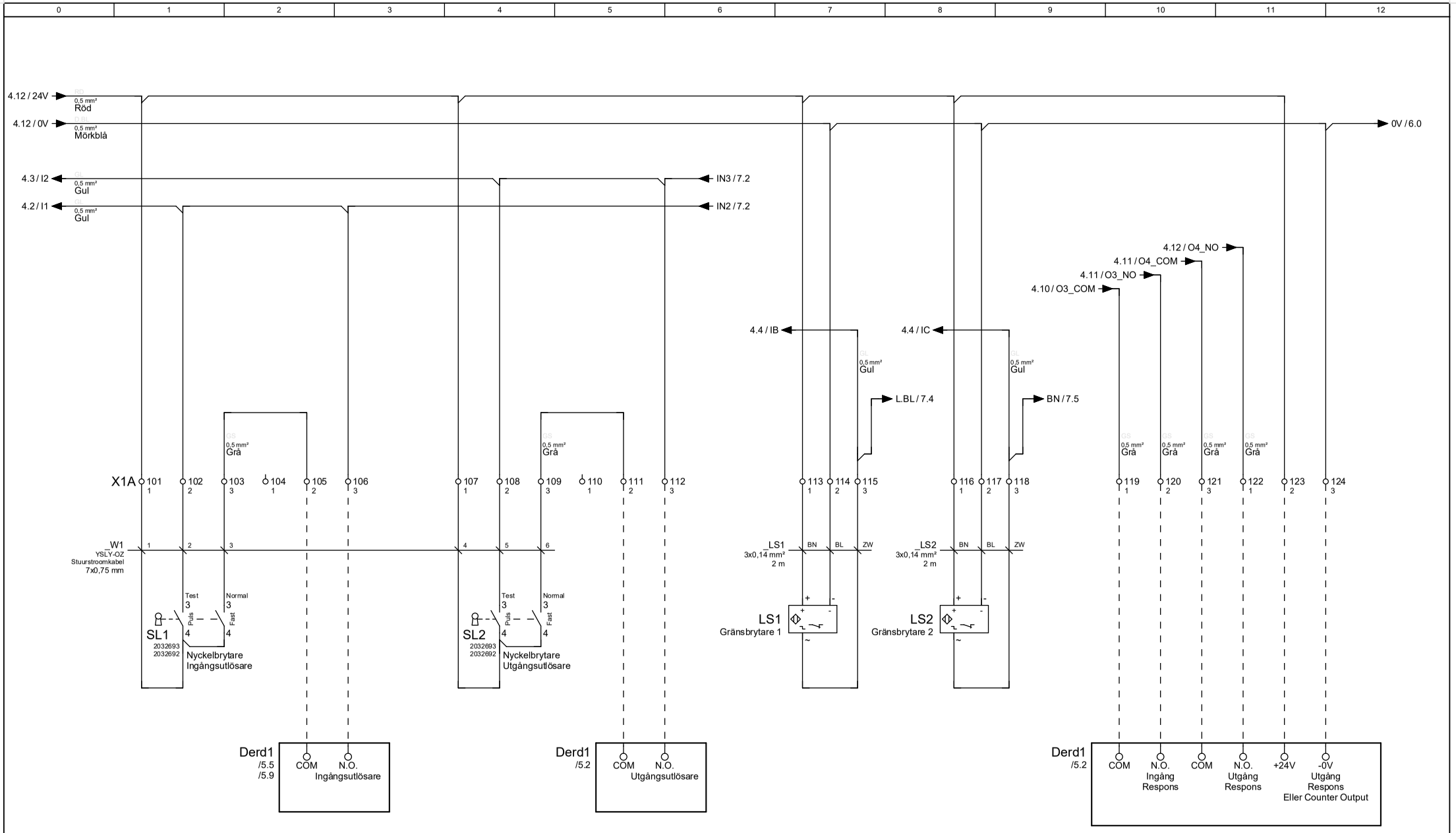

Nyckelbrytare Ingångsutlösare

Nyckelbrytare Utgångsutlösare

Gränsbrytare 1

Gränsbrytare 2

Feedback

Datum: 03-05-2022	**Typ:** B700	**Projektnamn** dr-unit diverse		**Sidans titel:**	HERAS	**Sidan**
Version nr: 2.0						
Ritad av: WWI	**Språk** sv_SE	**Gruppkod** B700	**Beskrivning** Tourniquet	Olika kontroller		5 / 12

Denna ritning är egenskapen till Heras. Reproduktion av upplysningar till tredje part i vilken form som helst är inte tillåtet utan uttryckligt skriftligt samtycke från Heras.

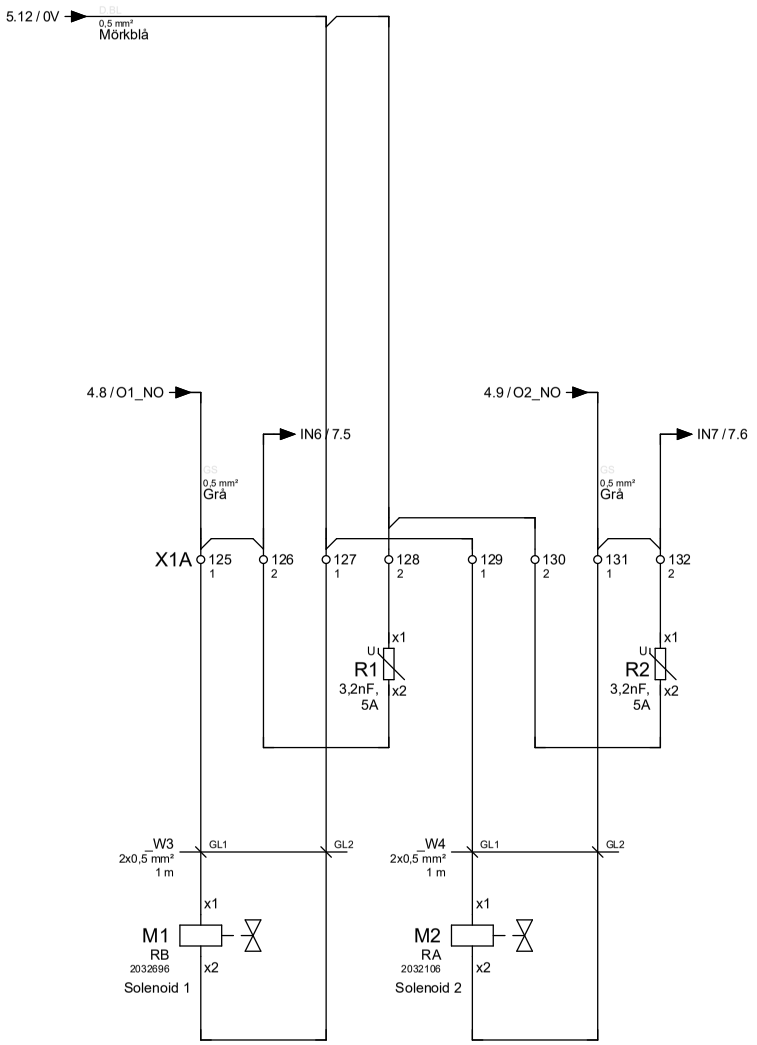

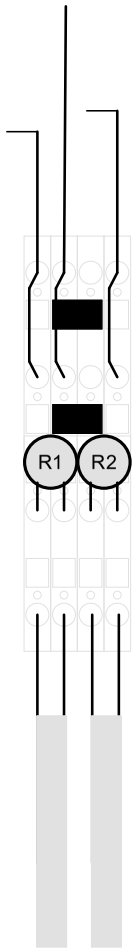

Solenoid 1 Solenoid 2

Datum:	03-05-2022	**Typ:**	B700	**Projektnamn**	dr-unit diverse			**Sidans titel:**	**Sidan**
Version nr:	2.0								
Ritad av:	WWI	**Språk**	sv_SE	**Gruppkod**	B700	**Beskrivning**	Tourniquet	Solenoider	6 / 12

Denna ritning är egenskapen till Heras. Reproduktion av upplysningar till tredje part i vilken form som helst är inte tillåtet utan uttryckligt skriftligt samtycke från Heras.

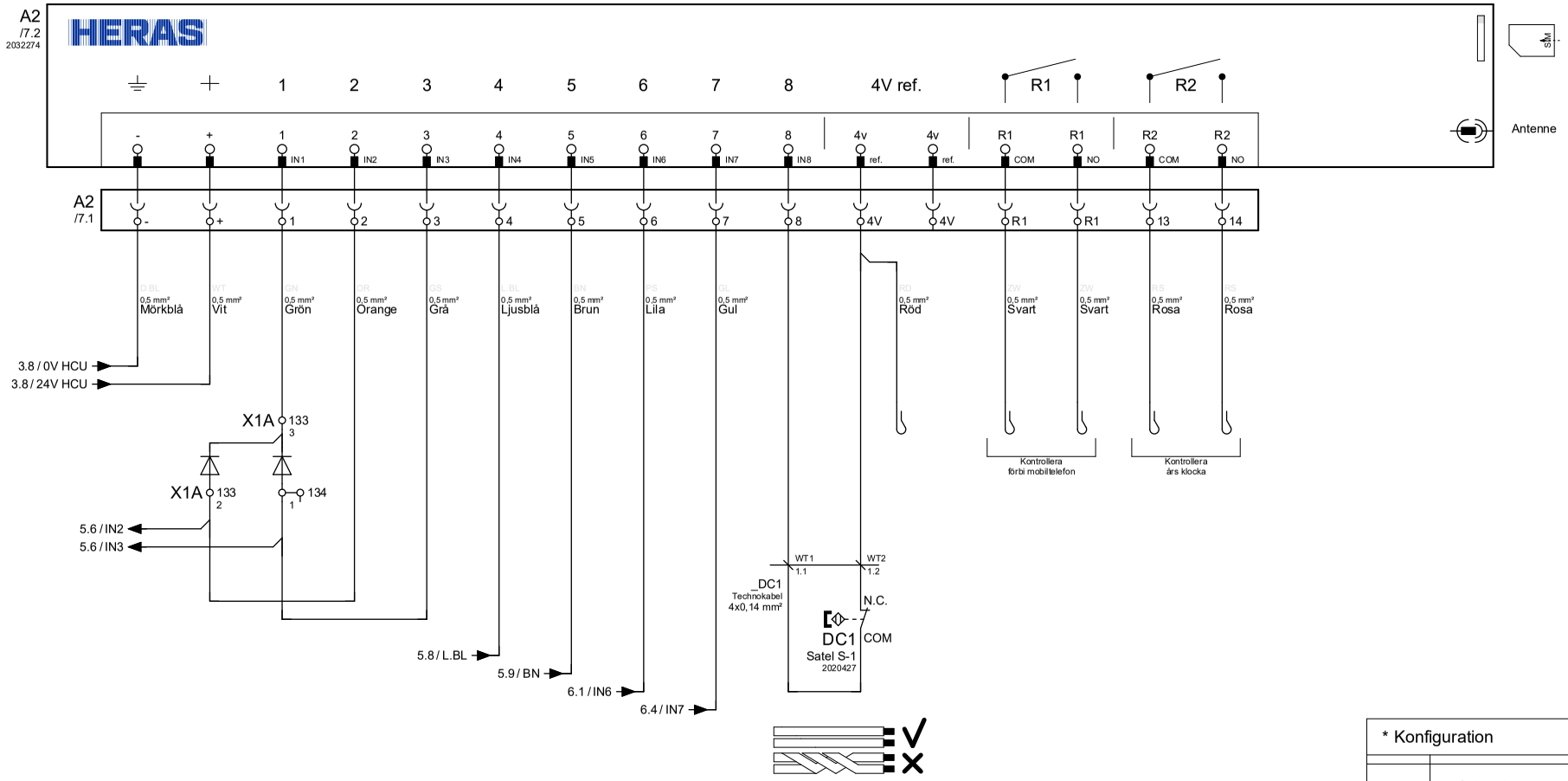

* Konfiguration	
1	Cykelräknare
2	Ingångsutlösare
3	Utgångsutlösare
4	Gränsbrytare 1
5	Gränsbrytare 2
6	Solenoid 1
7	Solenoid 2
8	Lock öppet

Datum: 03-05-2022 **Version nr:** 2.0 **Ritad av:** WWI	**Typ:** B700 **Språk** sv_SE	**Projektnamn** dr-unit diverse **Gruppkod** B700 **Beskrivning** Tourniquet	**Sidans titel:** Heras Cloud unit	HERAS	**Sidan** 7 / 12

Denna ritning är egenskapen till Heras. Reproduktion av upplysningar till tredje part i vilken form som helst är inte tillåtet utan uttryckligt skriftligt samtycke från Heras.

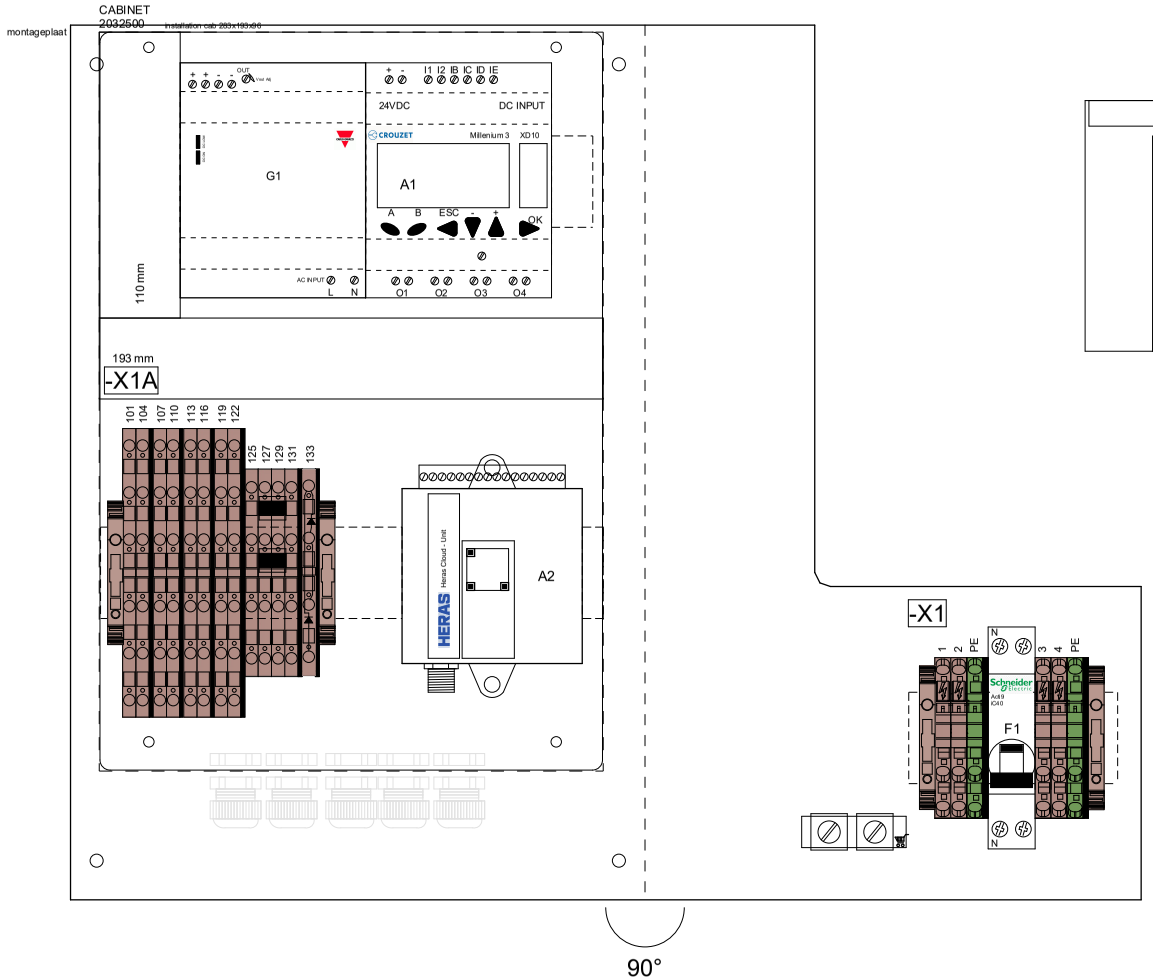

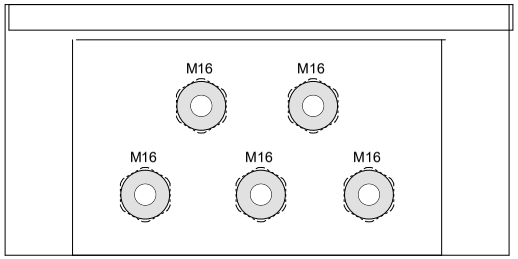

Datum:	03-05-2022	**Typ:**	B700	**Projektnamn**	dr-unit diverse			**Sidans titel:**	**Sidan**
Version nr:	2.0								
Ritad av:	WWI	**Språk**	sv_SE	**Gruppkod**	B700	**Beskrivning**	Tourniquet	Visa	8 / 12

Denna ritning är egenskapen till Heras. Reproduktion av upplysningar till tredje part i vilken form som helst är inte tillåtet utan uttryckligt skriftligt samtycke från Heras.

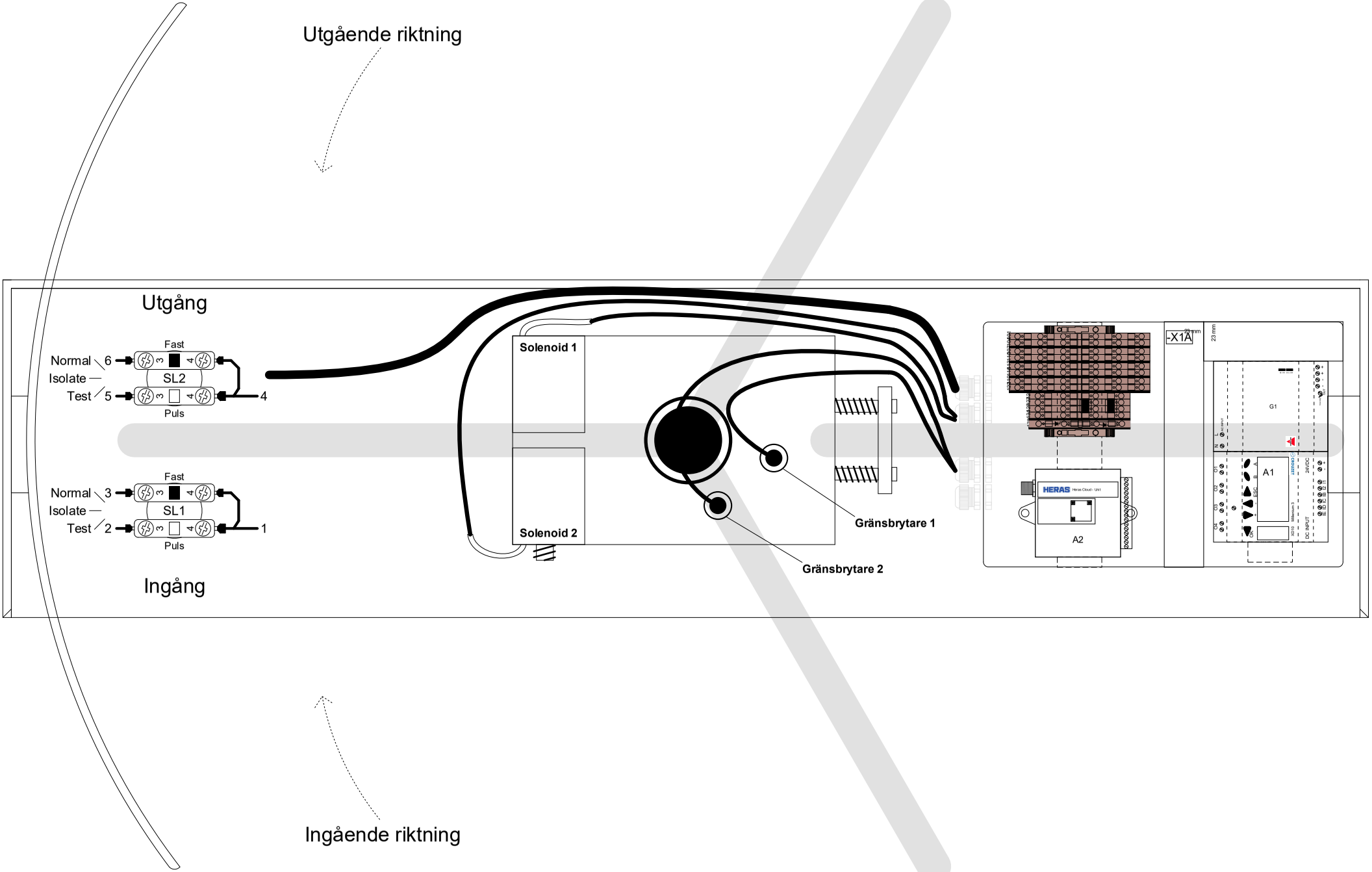

Datum:	03-05-2022	**Typ:**	B700	**Projektnamn**	dr-unit diverse			**Sidans titel:**	**Sidan**
Version nr:	2.0								
Ritad av:	WWI	**Språk**	sv_SE	**Gruppkod**	B700	**Beskrivning**	Tourniquet	Toppvy	9 / 12

Denna ritning är egenskapen till Heras. Reproduktion av upplysningar till tredje part i vilken form som helst är inte tillåtet utan uttryckligt skriftligt samtycke från Heras.

Industrialization_klemmenaansluitlijst_Voorwaardelijk

Förteckning över terminalanslutningar

X1

Från	Anslutningskod	Arbetsuppgifter	Kabel Nej.	Kabel Typ.	Kabel Ader	Bro	Etage	Bro	Sidan
Nätström	-V1:L	Nätström	_C101	2x2,5 mm²	BN	'	1	'	=B700+B700/3
=	-V1:N		_C101	2x2,5 mm²	BL	'	2	'	=B700+B700/3
Nätström	-V1:PE		_C101	2x2,5 mm²	SH	'	PE	'	=B700+B700/3
Led ljus	-E1:L	LED				'	3	'	=B700+B700/3
=	-E1:N	=				'	4	'	=B700+B700/3
Led ljus	-E1:PE	LED				'	PE	'	=B700+B700/3

Denna ritning är egenskapen till Heras. Reproduktion av upplysningar till tredje part i vilken form som helst är inte tillåtet utan uttryckligt skriftligt samtycke från Heras.

Förteckning över terminalanslutningar

X1A

Från	Anslutningskod	Arbetsuppgifter	Kabel Nej.	Kabel Typ.	Kabel Ader	Bro	Etage		Bro	Sidan
Nyckelbrytare Ingångsutlösare	-SL1:4	Nyckelbrytare Ingångsutlösare	_W1	7x0,75 mm	1		1	101		=B700+B700/5
Nyckelbrytare Ingångsutlösare	-SL1:3	Nyckelbrytare Ingångsutlösare	_W1	7x0,75 mm	2		2	102		=B700+B700/5
Nyckelbrytare Ingångsutlösare	-SL1:3	Nyckelbrytare Ingångsutlösare	_W1	7x0,75 mm	3		3	103		=B700+B700/5
Nyckelbrytare Ingångsutlösare							1	104		=B700+B700/5
Nyckelbrytare Ingångsutlösare	-Derd1:COM						2	105		=B700+B700/5
Nyckelbrytare Ingångsutlösare	-Derd1:N.O.	Ingångsutlösare					3	106		=B700+B700/5
Nyckelbrytare Utgångsutlösare	-SL2:4	Nyckelbrytare Utgångsutlösare	_W1	7x0,75 mm	4		1	107		=B700+B700/5
Nyckelbrytare Utgångsutlösare	-SL2:3	Nyckelbrytare Utgångsutlösare	_W1	7x0,75 mm	5		2	108		=B700+B700/5
Nyckelbrytare Utgångsutlösare	-SL2:3	Nyckelbrytare Utgångsutlösare	_W1	7x0,75 mm	6		3	109		=B700+B700/5
Nyckelbrytare Utgångsutlösare							1	110		=B700+B700/5
Nyckelbrytare Utgångsutlösare	-Derd1:COM						2	111		=B700+B700/5
Nyckelbrytare Utgångsutlösare	-Derd1:N.O.	Utgångsutlösare					3	112		=B700+B700/5
Gränsbrytare 1	-LS1:+	Gränsbrytare 1	_LS1	3x0,14 mm²	BN		1	113		=B700+B700/5
Gränsbrytare 1	-LS1:-	Gränsbrytare 1	_LS1	3x0,14 mm²	BL		2	114		=B700+B700/5
Gränsbrytare 1	-LS1:~	Gränsbrytare 1	_LS1	3x0,14 mm²	ZW		3	115		=B700+B700/5
Gränsbrytare 2	-LS2:+	Gränsbrytare 2	_LS2	3x0,14 mm²	BN		1	116		=B700+B700/5
Gränsbrytare 2	-LS2:-	Gränsbrytare 2	_LS2	3x0,14 mm²	BL		2	117		=B700+B700/5
Feedback	-LS2:~	Gränsbrytare 2	_LS2	3x0,14 mm²	ZW		3	118		=B700+B700/5
Feedback	-Derd1:COM						1	119		=B700+B700/5
Feedback	-Derd1:N.O.	Ingång Respons					2	120		=B700+B700/5
Feedback	-Derd1:COM						3	121		=B700+B700/5
Feedback	-Derd1:N.O.	Utgång Respons					1	122		=B700+B700/5
Feedback	-Derd1:+24V						2	123		=B700+B700/5
Feedback	-Derd1:-0V	Utgång Respons Eller Counter Output					3	124		=B700+B700/5
Solenoid 1	-M1:x1	Solenoid 1	_W3	2x0,5 mm²	GL1		1	125		=B700+B700/6
Solenoid 1	-R1:x2	Solenoid 2					2	126		=B700+B700/6
Solenoid 2	-M1:x2	Solenoid 1	_W3	2x0,5 mm²	GL2		1	127		=B700+B700/6
Solenoid 2	-R1:x1	Solenoid 2					2	128		=B700+B700/6
Solenoid 2	-M2:x1	Solenoid 2	_W4	2x0,5 mm²	GL1		1	129		=B700+B700/6
Solenoid 2	-R2:x2						2	130		=B700+B700/6

Datum: 03-05-2022	**Typ:** B700	**Projektnamn** dr-unit diverse		**Sidans titel:**	HERAS	**Sidan**
Version nr: 2.0						
Ritad av: WWI	**Språk** sv_SE	**Gruppkod** B700	**Beskrivning** Tourniquet	"+B700-X1A" Terminals Connection frame		11 / 12

Denna ritning är egenskapen till Heras. Reproduktion av upplysningar till tredje part i vilken form som helst är inte tillåtet utan uttryckligt skriftligt samtycke från Heras.

Industrialization_klemmenaansluitlijst_Voorwaardelijk

Förteckning över terminalanslutningar

X1A

Från	Anslutningskod	Arbetsuppgifter	Kabel Nej.	Kabel Typ.	Kabel Ader	Bro	Etage		Bro	Sidan
Solenoid 2	-M2:x2	Solenoid 2	_W4	2x0,5 mm²	GL2	'	1	131	'	=B700+B700/6
Solenoid 2	-R2:x1					'	2	132	'	=B700+B700/6
	-A2:1				GN	'	3	133	'	=B700+B700/7
						'	2	133	'	=B700+B700/7
	-A2:3				GS		1	134		=B700+B700/7

Datum: 03-05-2022 **Version nr:** 2.0 **Ritad av:** WWI	**Typ:** B700 **Språk** sv_SE	**Projektnamn** dr-unit diverse **Gruppkod** B700 **Beskrivning** Tourniquet	**Sidans titel:** "+B700-X1A" Terminals Connection frame	HERAS	**Sidan** 12 / 12

Denna ritning är egenskapen till Heras. Reproduktion av upplysningar till tredje part i vilken form som helst är inte tillåtet utan uttryckligt skriftligt samtycke från Heras.